LFA-K40W11B　50Ω / 11W / 41~80dB　DC~42GHz

机械性能				
外导体	螺套：不锈钢钝化/铜镀三元合金 散热体：黑色铝合金	内导体	铍青铜镀金（金层≥1.27μm）	
温度范围	储存：-55°C~125°C 工作：-55°C~100°C	海拔高度	储存：＜15300米 工作：＜4800米	
电压驻波比(典型值)	1.15	产品重量	38g	RoHS

电气性能						
产品型号	频率范围（GHz）	衰减值（dBc）及精度（dBc）				VSWR(:1) 回波损耗（dB）
		41~50	51~60	61~70	71~80	
LFA-K40W11B-**S	DC~40	-0.8/+0.8	-0.8/+0.8	-0.8/+1.0	-0.8/+1.2	＜1.12(-24.9)
LFA-K40W11B-**A	DC~40	-0.8/+1.0	-0.8/+1.0	-0.8/+1.2	-0.8/+1.5	＜1.18(-21.7)
LFA-K40W11B-**B	DC~40	-1.0/+1.0	-1.0/+1.0	-1.0/+1.2	-1.0/+1.5	＜1.26(-18.8)
LFA-K40W11B-**C	DC~40	-1.0/+1.2	-1.0/+1.2	-1.0/+1.5	-1.0/+1.8	＜1.38(-15.9)
选型方式	“**”表示衰减值，S、A、B、C表示性能等级（最高可使用频率42.5GHz）。					
参考平均功率	左端10W或右端2W对应的环境温度为25℃，当环境温度上升到100℃时，功率线性递减至1W或0.5W。					
最大平均功率	左端11W或右端3W对应的环境温度为25℃，当环境温度上升到100℃时，功率线性递减至1W或0.5W。					
峰值功率	左端或右端最大功率200W（最大脉宽5μs，最大占空比3%或1%）					
温度系数	无风冷时，≤5分钟，冷却至30℃以下可再使用；有风冷时，风量≥5CFM，可长期工作。					

外形图

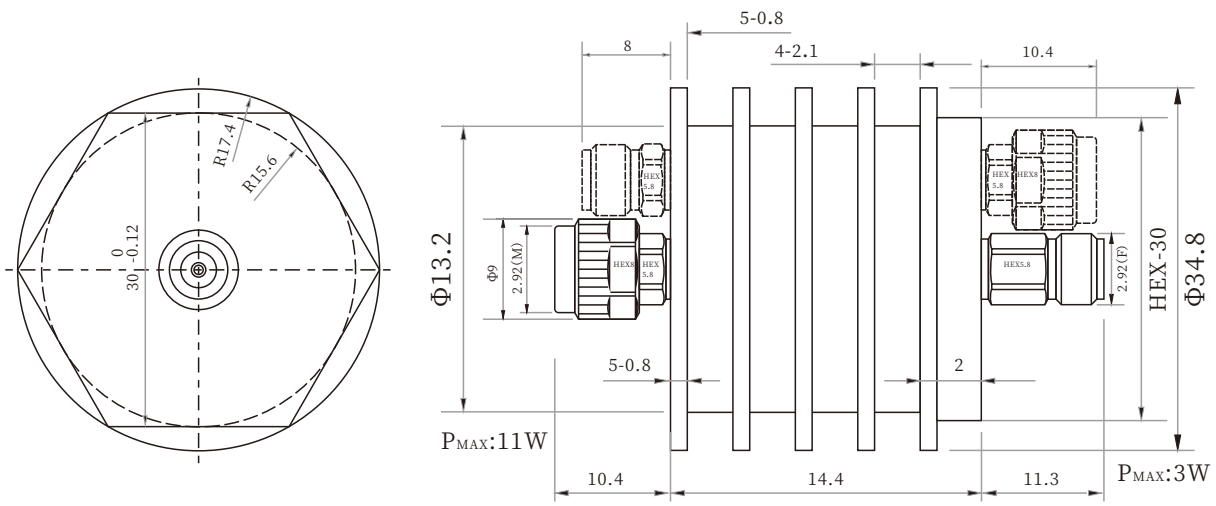

注：

1、所有物理尺寸单位mm，尺寸公差±1%。
2、可按照客户要求订制特殊连接器和特殊衰减器；
3、如客户无特殊说明，默认连接器要求为2.92（M）和2.92（F）。